SERBATOI DILIBERTO

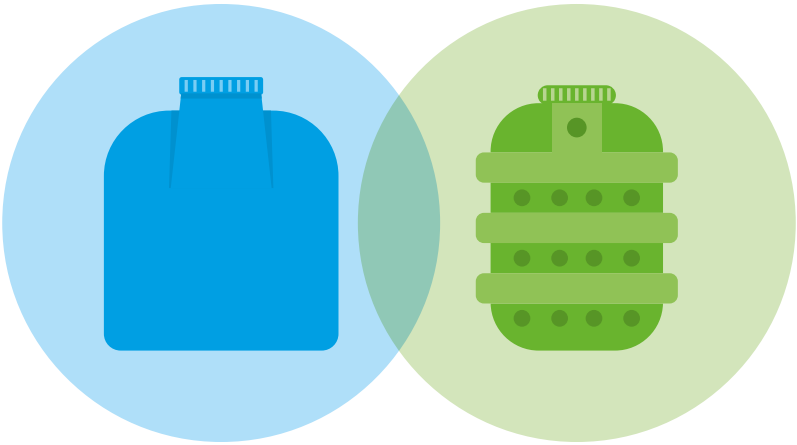

LIBRETTO ISTRUZIONI

INSTALLAZIONE INTERRATA DEI SERBATOI IN POLIETILENE

ISTRUZIONE DA SEGUIRE PEDISSEQUAMENTE PER I SEGUENTI PRODOTTI:

- INTERRI ORIZZONTALE
- INTERRI VERTICALE
- SILURI
- IMHOFF
- DEGRASSATORI
- DISOLEATORI
- FOSSE SETTICHE
- DISSABBIATORI
- STAZIONI DI SOLLEVAMENTO
- PERCOLATORI
- IMPIANTI DI DEPURAZIONE
- IMPIANTI E QUALUNQUE PRODOTTO ROTOSTAMPATO A MARCHIO DILIBERTO CON PARETE CORRUGATA E NON LISCIA.

ISTRUZIONI PER L'INSTALLAZIONE

1. Prima dell'installazione deve essere verificata l'idoneità tecnica del suolo dal punto di vista strutturale, eventuali infiltrazioni delle falde e/o capacità di assorbimento del suolo e tipi di carico (es. traffico veicolare). In condizioni particolari, fare riferimento alle apposite indicazioni;

2. Effettuare uno scavo fino ad una profondità tale da mantenere una copertura massima di 60 cm dalla sommità del serbatoio (esclusi imhoff, degrassatori, disoleatori, fosse settiche, stazioni di sollevamento, percolatori, interri verticale e tutti i suoi derivati, resistenti solo allo schiacciamento laterale). Lo scavo deve essere abbastanza largo da assicurare uno spazio di circa 50 cm in tutti e quattro i lati e deve essere realizzato ad almeno un metro da eventuali costruzioni. La zona soprastante il serbatoio e le immediate vicinanze dello scavo saranno pedonabili ma non carrabili. Nel caso sia necessario il requisito di carrabilità, fare riferimento all'apposita sezione; ATTENZIONE nel caso di: interri verticale, imhoff, degrassatori, disoleatori, fosse settiche, dissabbiatori, stazioni di sollevamento, percolatori, e tutti i derivati, lasciare completamente libera la parte superiore del prodotto e non ricoprire di terra, evitare infiltrazioni di acque dalla parte superiore ed evitare pesi anche minimi per non compromettere il manufatto (vedere immagine E), **qualora si voglia chiudere con botola superiore, seguire l'esempio con la sequenza di immagini (I) riportate a pagina 6.**

3. Verificare che il fondo del serbatoio sia resistente a sopportare il peso del serbatoio pieno (il suolo deve essere sufficientemente portante), altrimenti creare un fondo idoneo utilizzando idonea gettata in calcestruzzo con rete elettrosaldata per tutta la lunghezza del serbatoio. **La soletta di cemento come base è obbligatorio per modello interro Orizzontale e Siluro (e prodotti derivati).**

4. Prima di piazzare il serbatoio, assicurarsi che tutti gli oggetti appuntiti e/o pietre siano state rimosse dallo scavo per prevenire danni al serbatoio. Predisporre un letto perfettamente livellato di sabbia umida fine compattata dello spessore di circa 15 cm. Non usare materiale di riporto;

5. Movimentare il serbatoio a vuoto e piazzarlo nello scavo evitando urti e contatti con corpi taglienti. Prestare attenzione alla posizione di eventuali allacci (tubazioni di ingresso/uscita, sfiati, raccordi ecc.);

IMMAGINE **A**

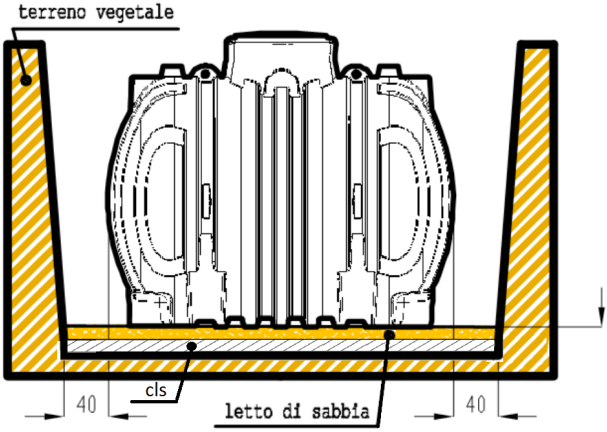

6. Prima di iniziare a riempire lo scavo, per evitare deformazioni, il serbatoio deve essere riempito per 1/3 con acqua (immagine C), poi riempire progressivamente con acqua il serbatoio, rinfiancando contemporaneamente con sabbia (immagine C): procedere per strati successivi di 20-30 cm riempiendo prima il serbatoio d'acqua e successivamente rinfiancando con sabbia (per scelta sabbia fare riferimento all'apposita sezione). Completare l'operazione di riempimento velocemente e comunque in giornata. I singoli strati devono essere ben compattati utilizzando soltanto attrezzi manuali per evitare eventuali danneggiamenti del serbatoio. Per riempimento degli ultimi 30 cm si può usare il terreno vegetale di riporto avendo cura di lasciare liberi i tappi di ispezione.

7. ATTENZIONE: i modelli da interro Siluro e gli impianti prodotti con questi serbatoi vengono forniti con cunei di appoggio saldati sotto le cupole. ATTENZIONE: prima di riempire ed interrare i serbatoi si devono riempire i cunei dall'apposito vano con calcestruzzo liquido fino al completo riempimento degli stessi e aspettare che esso si solidifichi. (vedere foto sotto immagine B)

IMMAGINE **B**

IMMAGINE C

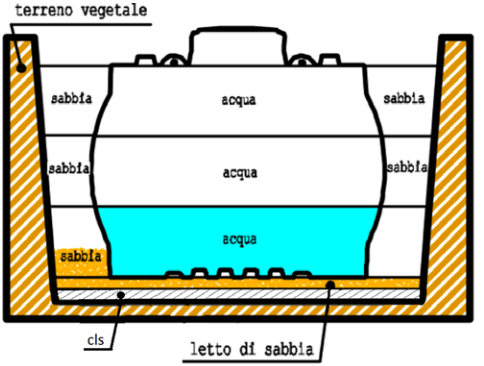

IMMAGINE D

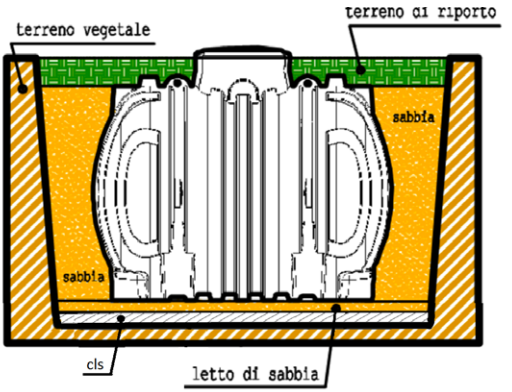

IMMAGINE E

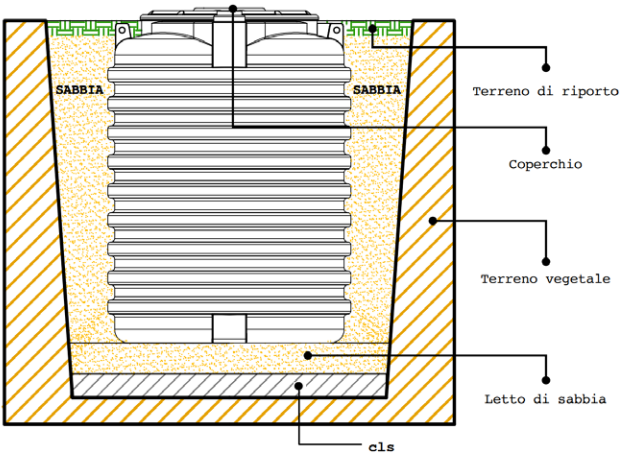

PRECAUZIONI PER CASI PARTICOLARI DI INSTALLAZIONE

SCELTA DELLA SABBIA DI RIEMPIMENTO

Evitare sabbie di riporto. Per la scelta del materiale di riempimento e per le modalità di compattazione fare riferimento alle norme UNI EN 1046 e UNI EN1610 ed inoltre, nello svolgimento di tutte le lavorazioni deve essere rispettato il Decreto Legislativo 81/08 e le norme di sicurezza dei cantieri temporanei e mobili.

POSIZIONE IN PENDENZA (Immagine F)

Nel caso ci si trovi costretti ad interrare il serbatoio nelle immediate vicinanze (a meno di 30 m) di un pendio, si deve realizzare un muro di sostegno calcolato staticamente per assorbire la pressione del terreno. Il muro deve superare di almeno 50 cm le dimensioni del serbatoio in tutte le direzioni e deve avere una distanza minima da esso di 1,20 metri.

IMMAGINE F

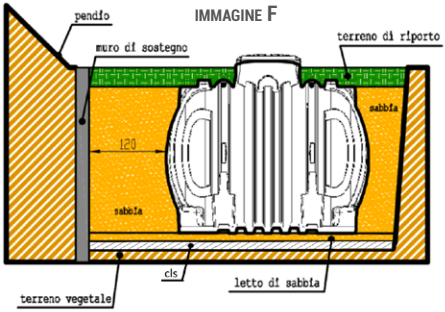

FALDA ACQUIFERA O TERRENI IMPERMABILI (Immagine G)

Quando si è in presenza di falde acquifere o terreni completamente impermeabili con occasionale presenza di acqua è consigliabile provvedere ad un drenaggio sul fondo dello scavo per eliminare le infiltrazioni e fare in modo che il livello dell'acqua rimanga sotto la base del serbatoio. In questo caso, la conduttura del drenaggio va collegata ad un tubo DN300 posto verticalmente nel quale va inserita una pompa sommersa posta all'altezza della base del serbatoio.

IMMAGINE G

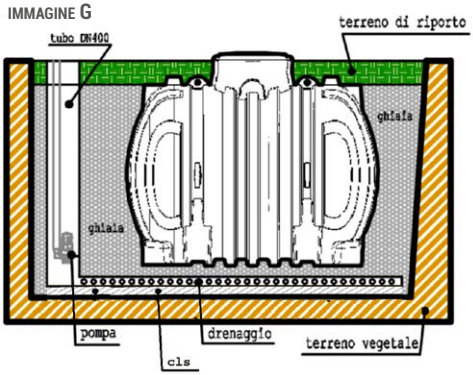

REQUISITO DI CARRABILITÀ (Immagine H)

Qualora si volesse rendere carrabile la zona sarà necessario costruire in relazione alla portata, una idonea soletta in cemento armato con perimetro maggiore dello scavo del serbatoio, in maniera tale che le pressioni non gravino direttamente (ed anche indirettamente) sul serbatoio. In questo caso è anche opportuno realizzare una soletta in calcestruzzo da 15/20 cm anche sul fondo dello scavo e stendervi sopra un letto di sabbia livellata di 10 cm prima di adagiarvi il serbatoio (immagine H)

IMMAGINE H

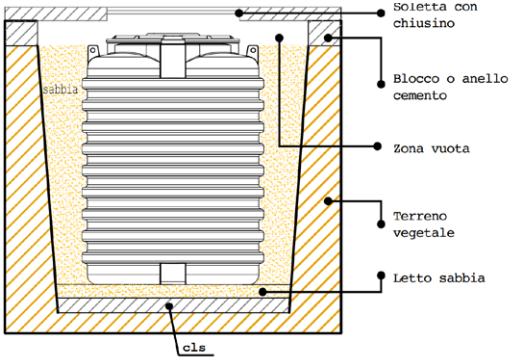

PRECAUZIONI PER CASI PARTICOLARI D'INSTALLAZIONE

Per chiudere il prodotto interro verticale ed i suoi derivati, (ovvero imhoff, degrassatori, disoleatori, fosse settiche, dissabbiatori, stazioni di sollevamento, percolatori e tutti i derivati) con botola superiore, attenzionare sequenza immagini (I):

ATTENZIONE
In queste foto si vuole mostrare un esempio di montaggio.

Vogliamo fare notare che non si deve coprire di terra
la parte superiore dei prodotti (come da punto 2 di pag 2 del libretto istruzioni).

Sequenza immagini (I):

1

2

3

4

ULTERIORI PRECAUZIONI DA ATTENZIONARE

- Movimentare il serbatoio solo a vuoto
- Non riempiere mai il serbatoio fuori dallo scavo
- Connettere e collaudare i vari allacciamenti assicurandosi che lo sfiato sia libero per evitare che il serbatoio vada in depressione.
- L'istallazione di eventuali pozzetti e chiusini di peso maggiore ai 80Kg (sui serbatoi modulari, e monolitici orizzontali) e ai 30 kg (sui serbatoi monolitici di tipo verticale) dovrà avvenire solo in maniera solidale con la eventuale soletta in cemento armato in modo che il peso non gravi direttamente sul serbatoio.
- Evitare di realizzare parti in muratura che pregiudichino l'eventuale manutenzione o sostituzione del serbatoio stesso. Assicurarsi che gli accessori (guarnizioni, tubi, ecc) utilizzati per il collegamento dello stesso siano idonei al liquido contenuto.
- Creare una botola di adeguata grandezza e materiale per l'ispezione del serbatoio e per ciascun tappo del prodotto. Attenzione: i tappi non sono a tenuta stagna, qualora si vogliano rendere a tenuta stagna bisogna fare attenzione a creare appositi punti di entrata o uscita aria, in quanto il tappo potrebbe essere lo sfiato naturale del serbatoio, e comunque invitiamo il cliente a rispettare i normali principi idraulici.
- Non utilizzare i serbatoi fuori terra.
- Non praticare inferiormente fori per inserimento raccordi, collegamenti e tubi, una eventuale perdita attraverso il raccordo o i tubi di collegamento pregiudicherebbe la tenuta del serbatoio.
- Effettuare l'installazione di tubazioni di ingresso e di uscita a serbatoi ed impianti rispettando i principi idraulici.
- Movimentare il serbatoio con apposite fasce, non utilizzare i golfari (vedere disegni sotto riportati immagine L)

MOVIMENTAZIONE SERBATOIO

IMMAGINE L

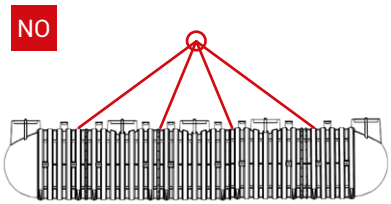

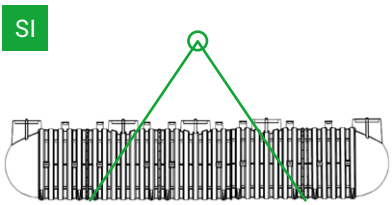

IL NON RISPETTO DELLE ISTRUZIONI DI CUI SOPRA INVALIDA LA GARANZIA.

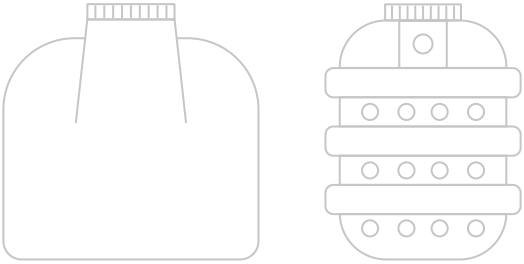

LIBRETTO ISTRUZIONI

INSTALLAZIONE INTERRATA DEI SERBATOI IN POLIETILENE

Luglio 2017 - Rev. 12-2021

GRUPPO DILIBERTO

93010 SERRADIFALCO (CL)
C/da Grotta d'Acqua S.S. 640 CL-AG Km 53
Tel. +39 0934 930088 - Tel. +39 0934 932516
Fax +39 0934 931271 - Fax +39 0934 1900950 - Mob. +39 389 0505431
e-mail: info@gruppodiliberto.it

www.gruppodiliberto.it